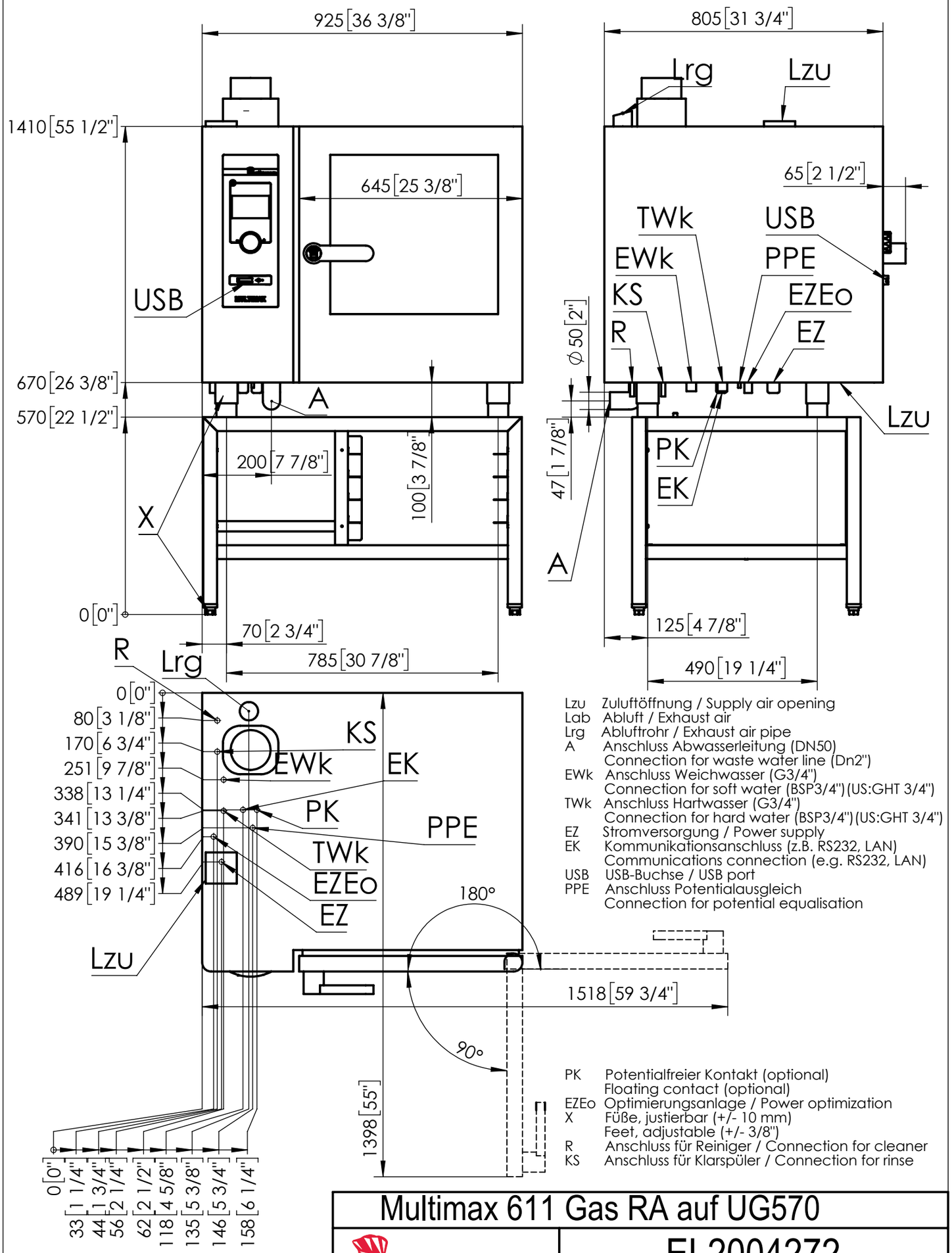

Lzu Zuluftöffnung / Supply air opening
Lab Abluft / Exhaust air
Lrg Abluftrohr / Exhaust air pipe
A Anschluss Abwasserleitung (DN50)
Connection for waste water line (Dn2")
EWk Anschluss Weichwasser (G3/4")
Connection for soft water (BSP3/4")(US:GHT 3/4")
TWk Anschluss Hartwasser (G3/4")
Connection for hard water (BSP3/4")(US:GHT 3/4")
EZ Stromversorgung / Power supply
EK Kommunikationsanschluss (z.B. RS232, LAN)
Communications connection (e.g. RS232, LAN)
USB USB-Buchse / USB port
PPE Anschluss Potentialausgleich
Connection for potential equalisation

PK Potentialfreier Kontakt (optional)
Floating contact (optional)
EZEo Optimierungsanlage / Power optimization
X Füße, justierbar (+/- 10 mm)
Feet, adjustable (+/- 3/8")
R Anschluss für Reiniger / Connection for cleaner
KS Anschluss für Klarspüler / Connection for rinse

Multimax 611 Gas RA auf UG570

eloma

EL2004272

19.09.2017 M.Achtziger Rev. a

Maßskizze | datasheet